369919c 1 02.17.16

Gradateur mural PRO Caséta® Wireless

Le gradateur mural PRO Caséta® Wireless commande les charges de l'éclairage automatiquement, directement et à distance lorsqu'il est associé avec les télécommandes Pico®, offrant un système qui satisfait commodité et facilité d'installation.

Le gradateur mural PRO Caséta® Wireless utilise la technologie RF brevetée Clear Connect® de Lutron® qui permet une communication sans fil avec les télécommandes Pico® et le Smart Bridge et Smart Bridge PRO de Lutron®.

Gradateur mural PRO Caséta® Wireless

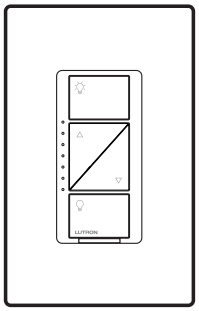

Télécommande Pico®

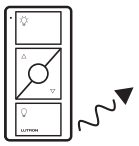

Lutron® Smart Bridge et Smart Bridge PRO

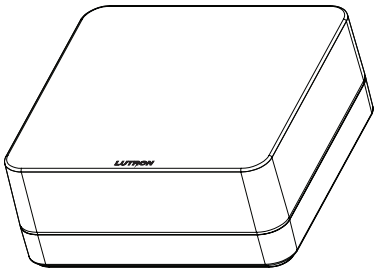

Caractéristiques

- Le gradateur mural PRO Caséta® Wireless permet la gradation de plusieurs types de charges et en association avec les télécommandes Pico®, il permet une commande à distance depuis n'importe où dans l'espace environnant.
- En utilisation avec le Smart Bridge ou le Smart Bridge PRO de Lutron®, le gradateur mural PRO Caséta® Wireless peut être programmé avec l'application Lutron®, intégré à des scènes d'éclairage, prévu pour des événements quotidiens, et commandé depuis n'importe où dans le monde[1].
- La technologie RF brevetée Clear Connect® de Lutron® fonctionne à travers les murs et les sols.
- Comprend un interrupteur de service accessible à l'avant (Front Accessible Service Switch - FASS™) pour le remplacement sécurisé des lampes.
- Le gradateur à neutre optionnel est idéal pour les rénovations lorsqu'il est utilisé en mode à deux fils et offre de meilleures performances avec les DEL lorsque le neutre est raccordé.
- Compatible avec le pilote de DEL à 2 fils LTE Hi-lume® de série A de Lutron®, les interfaces PHPM (pour les charges de forte puissance et/ou les charges BTE) et les interfaces GRX-TVI (pour les charges de pilotes de 0-10 V⎓). Un fil neutre est requis pour les pilotes et les interfaces (pour les charges de pilotes de 0-10 V⎓).
- Fonctionne avec les DEL de gradation vissables compatibles, ainsi que les charges incandescentes, halogènes et BTM) à base d'halogène (fil neutre est requis pour les BTM)
- Compatible avec les ballasts de gradation.

Types de charge et capacité[2]

Consultez **www.casetawireless.com/bulblist** pour la dernière liste des ampoules compatibles.

DEL de gradation compatible (vissable)
jusqu'à 250 W

BTM Halogène
jusqu'à 1 000 VA

Halogène
jusqu'à 1 000 W

Incandescente
jusqu'à 1 000 W

[1] L'application Lutron® est requise pour la configuration et l'utilisation avec le Smart Bridge et le Smart Bridge PRO. L'application Lutron® est compatible avec les appareils iOS® version 6.0 ou plus récente et les appareils Android™ version 4.0 ou plus récente.

[2] Voir la section **Encastrement et déclassement**.

iOS est une marque déposée d'Apple aux États-Unis et dans d'autres pays, utilisée sous licence. Android est une marque commerce déposée de Google Inc.

Nom du projet :	Numéros de modèle :	
Numéro du projet :		

Spécifications

Approbations réglementaires

- Certifié cULus
- Certifié NOM
- Approuvés par la FCC. Respecte les limites d'un appareil numérique de classe B, conformément à la section 15 des règles de la FCC
- Certifié par Industrie Canada
- Certifié IFTEL

Alimentation

Tension de fonctionnement :
120 V~ 50/60 Hz

Principales caractéristiques de la conception*

- Testées pour résister à des décharges électrostatiques sans dommage ni perte de mémoire, en conformité avec la norme IEC 61000-4-2.
- Testées pour résister à des surtensions sans dommage ni panne de fonctionnement, en conformité avec la norme IEEE C62.41-1991, « Recommended Practice on Surge Voltages in Low-Voltage AC Power Circuits » (Pratique recommandée pour les surtensions dans les circuits à alimentation alternative de basse tension).
- Les gradateurs fonctionnent toujours localement et ne nécessitent pas la commande du système.
- Mémoire en cas de panne d'alimentation : si l'alimentation est coupée, la commande retournera à son niveau réglé avant l'interruption lors de la remise sous tension.
- Utilise les plaques murales Claro® de Lutron® ou des plaques murales de créateur d'autres fabricants. Les plaques murales sont vendues séparément.
- Les plaques murales Claro® sans joint de Lutron® s'attachent avec des moyens de fixation invisibles.
- Les plaques murales à plusieurs compartiments sans joint sont disponibles avec 6 compartiments au maximum dans des couleurs assorties (voir la page 6).
- Les gradateurs nécessitent un boîtier d'encastrement américain à 1 compartiment. Profondeur de 89 mm (3½ po) recommandée, profondeur minimale de 57 mm (2¼ po).
- Les DEL vertes indiquent l'état de la charge.

Communications et capacité du système

- Le gradateur mural PRO Caséta® Wireless communique avec les télécommandes Pico® et Smart Bridge ou Smart Bridge PRO de Lutron® par radiofréquences (RF).
- Le gradateur mural PRO Caséta® Wireless communique avec les détecteurs d'occupation et d'inoccupation Radio Powr Savr™ de Lutron en application autonome. Les détecteurs ne fonctionnent pas avec Smart Bridge ou Smart Bridge PRO.
- Le gradateur mural PRO Caséta® Wireless doit se trouver à moins de 18 m (60 pi) en ligne directe ou 9 m (30 pi) à travers les murs des télécommandes Pico® et Smart Bridge ou Smart Bridge PRO.

Limites de l'appareil

- Télécommande Pico® seulement : jusqu'à 10 télécommandes Pico® peuvent être associées à chaque gradateur mural PRO Caséta® Wireless (sans Smart Bridge installé).
- Système Smart Bridge ou Smart Bridge PRO : jusqu'à 50 appareils sans fil (variateurs/interrupteurs Caséta® Wireless, télécommandes Pico®) sont pris en charge par système. Un Smart Bridge ou Smart Bridge PRO compte comme un appareil.
- Le gradateur mural PRO Caséta® Wireless a des limites de types et de capacités des charges (voir la page 4).

Environnement

- Température ambiante de fonctionnement : 0 °C à 40 °C (32 °F à 104 °F), 0 à 90 % d'humidité, sans condensation. Utilisation à l'intérieur seulement.

* Pour les fonctions avancées, des conseils sur l'utilisation des gradateurs Caséta® Wireless avec des AFC et des DEL, sur la ligne complète des produits Caséta® Wireless et plus, veuillez consulter **www.casetawireless.com/features**

Nom du projet :	Numéros de modèle :	
Numéro du projet :		

Fonctionnement

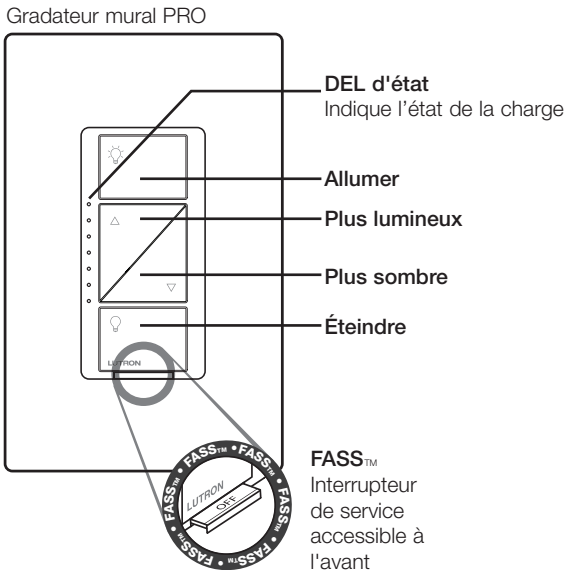

AVIS IMPORTANT :
FASS™ - Interrupteur de service accessible à l'avant (Front Accessible Service Switch en anglais) - pour l'entretien de la charge, coupez l'alimentation en tirant l'interrupteur FASS™ entièrement sur l'interrupteur. Une fois l'entretien de la charge terminé, poussez l'interrupteur FASS™ entièrement pour restaurer l'alimentation de la commande.

Montage

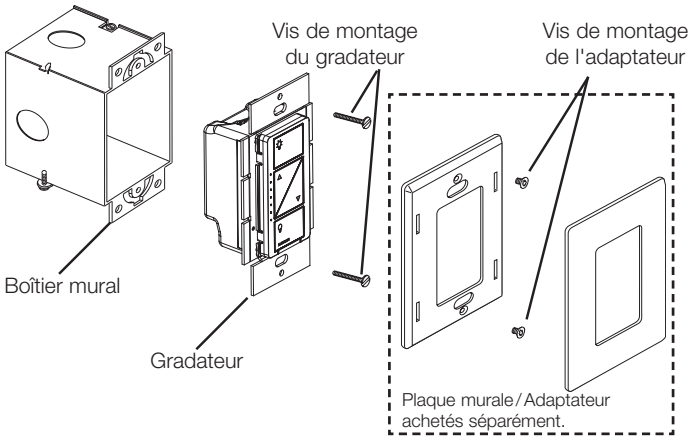

Nom du projet :	Numéros de modèle :	
Numéro du projet :		

Dimensions

Vue frontale

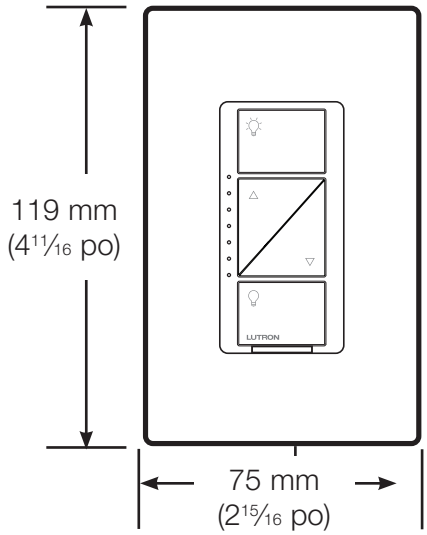

Vue latérale

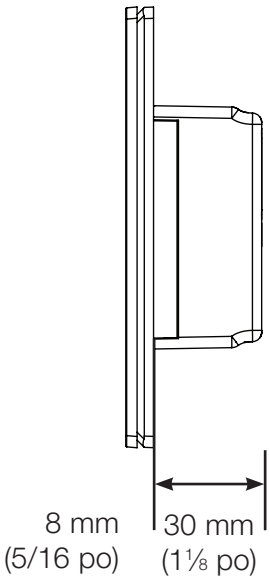

Encastrement et déclassement

Un déclassement est nécessaire lors de l'encastrement avec d'autres commandes dans le même boîtier mural. Voir le tableau de type de charge et capacité.

Ne retirez pas les ailettes extérieures à l'extrémité des commandes à compartiments

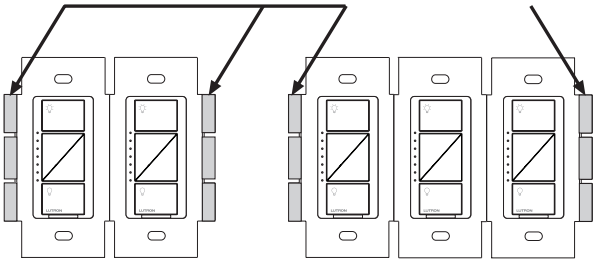

Les ailettes à l'intérieure de chaque commande sont retirées

Toutes les ailettes du milieu des commandes à compartiments sont retirées

Type de charge et capacité*

Puissance totale des DEL (DEL vissables)		Puissance totale des ampoules incandescentes / halogènes Ⓐ	Ⓑ	Ⓒ
0 W	+	1 000 W	800 W	600 W
1 W – 25 W	+	900 W	750 W	550 W
26 W – 50 W	+	800 W	700 W	500 W
51 W – 75 W	+	700 W	600 W	450 W
76 W – 100 W	+	600 W	500 W	400 W
101 W – 125 W	+	500 W	400 W	300 W
126 W – 150 W	+	400 W	300 W	200 W
151 W – 175 W	+	300 W	200 W	100 W
176 W – 200 W	+	200 W	100 W	50 W
201 W – 225 W	+	100 W	50 W	0 W
226 W – 250 W	+	0 W	0 W	0 W

- Mélanger les types d'ampoules (utiliser une combinaison à AFC/à DEL et à incandescence/halogènes) réduit la puissance maximale comme indiqué dans le tableau ci-dessus.
- Le gradateur mural PRO exige une charge minimale de 10 W avec le neutre raccordé (25 W sans neutre) ou une ampoule de la liste des ampoules compatibles.

* Consultez **www.casetawireless.com/bulblist** pour la dernière liste des ampoules compatibles.

Nom du projet :	Numéros de modèle :	
Numéro du projet :		

Schémas de câblage

Installation à emplacement unique

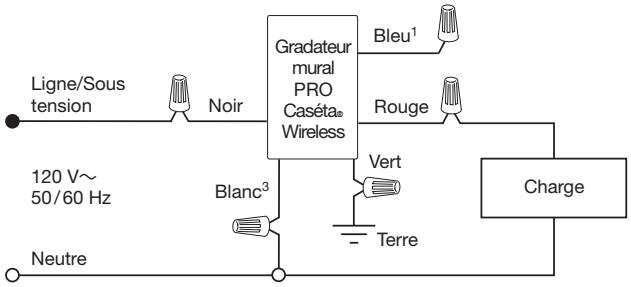

Installation à plusieurs emplacements

Avec les télécommandes Pico® (PJ2-XX-XX) et les adaptateurs de montage de boîtier d'encastrement (PICO-WBX-ADAPT)

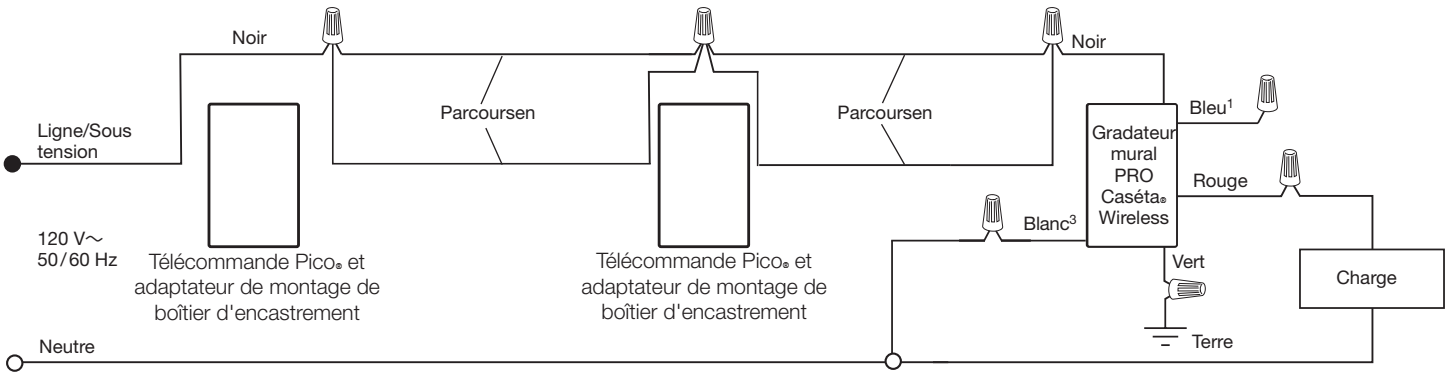

Installation à 3-voies

Avec interrupteur mécanique

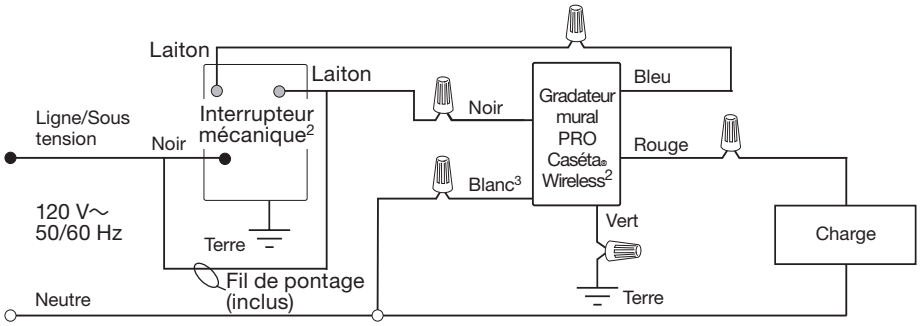

1 Lorsque vous utilisez des contrôles sans mécanisme d'interrupteur à 3 voies, capuchonner la borne bleue. Ne connectez pas la fil bleue à un autre câblage ou à la terre.

2 L'emplacement de l'interrupteur mural Caséta™ Wireless et de l'interrupteur mécanique peut être inversé.

3 Connexion neutre est optionnel, sauf pour les charges BTM, pilotes de DEL, PHPM-PA, PHPM-3F, GRX-TVI.

Nom du projet :	Numéros de modèle :	
Numéro du projet :		

Schémas de câblage (suite)

Installation avec PHPM - Neutre requis[1]

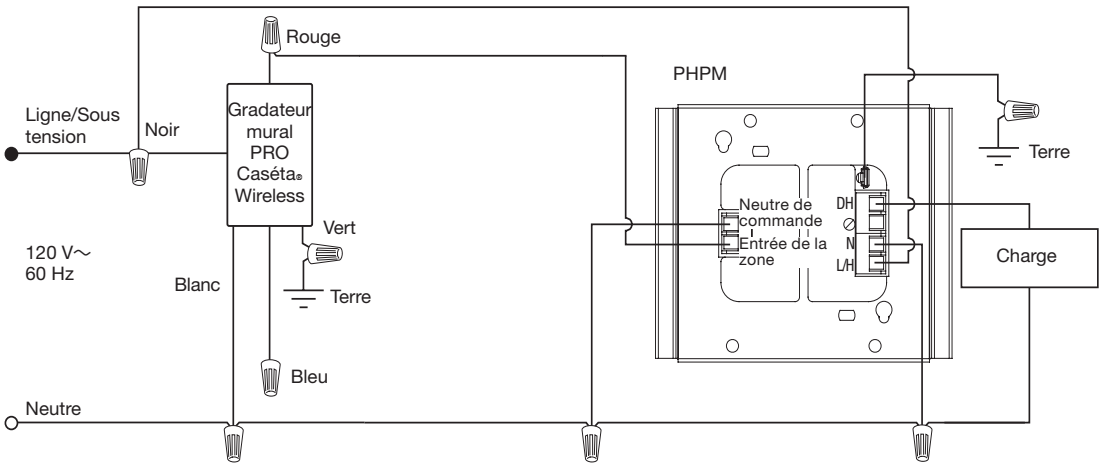

Installation avec GRX-TVI - Neutre requis[2]

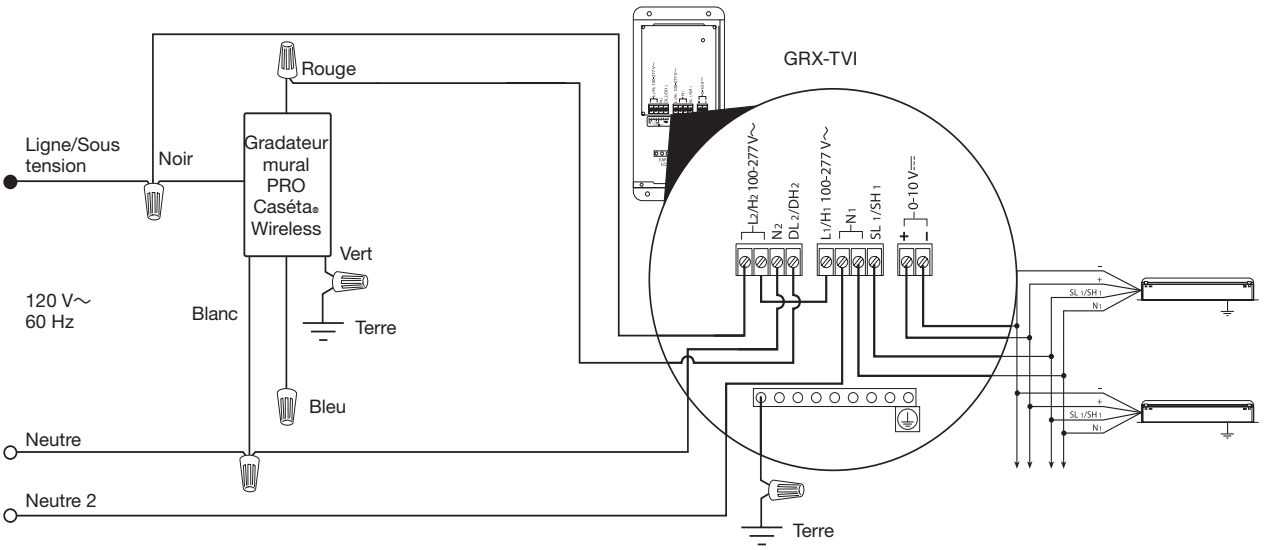

[1] Voir les no de pièces 369356 et 369355 de Lutron pour des schémas de câblage supplémentaires.
[2] Voir le n° de pièce 369247 de Lutron pour les schémas de câblage supplémentaires.

Nom du projet :	Numéros de modèle :	
Numéro du projet :		

Couleurs et finitions

Finitions dorées

Blanc
WH

Noir
BL

Ivoire
IV

Amande claire
LA

Du fait des limites du procédé d'impression, les couleurs et finitions représentées ne garantissent pas une correspondance parfaite aux couleurs réelles des produits.

Nom du projet :	Numéros de modèle :	
Numéro du projet :		